The reproduction, transmission or use of this document or its contents is not permitted without express written authority. Offenders will be liable for damages. All rights, including rights created by patent or registration of a utility model or design, are reserved.

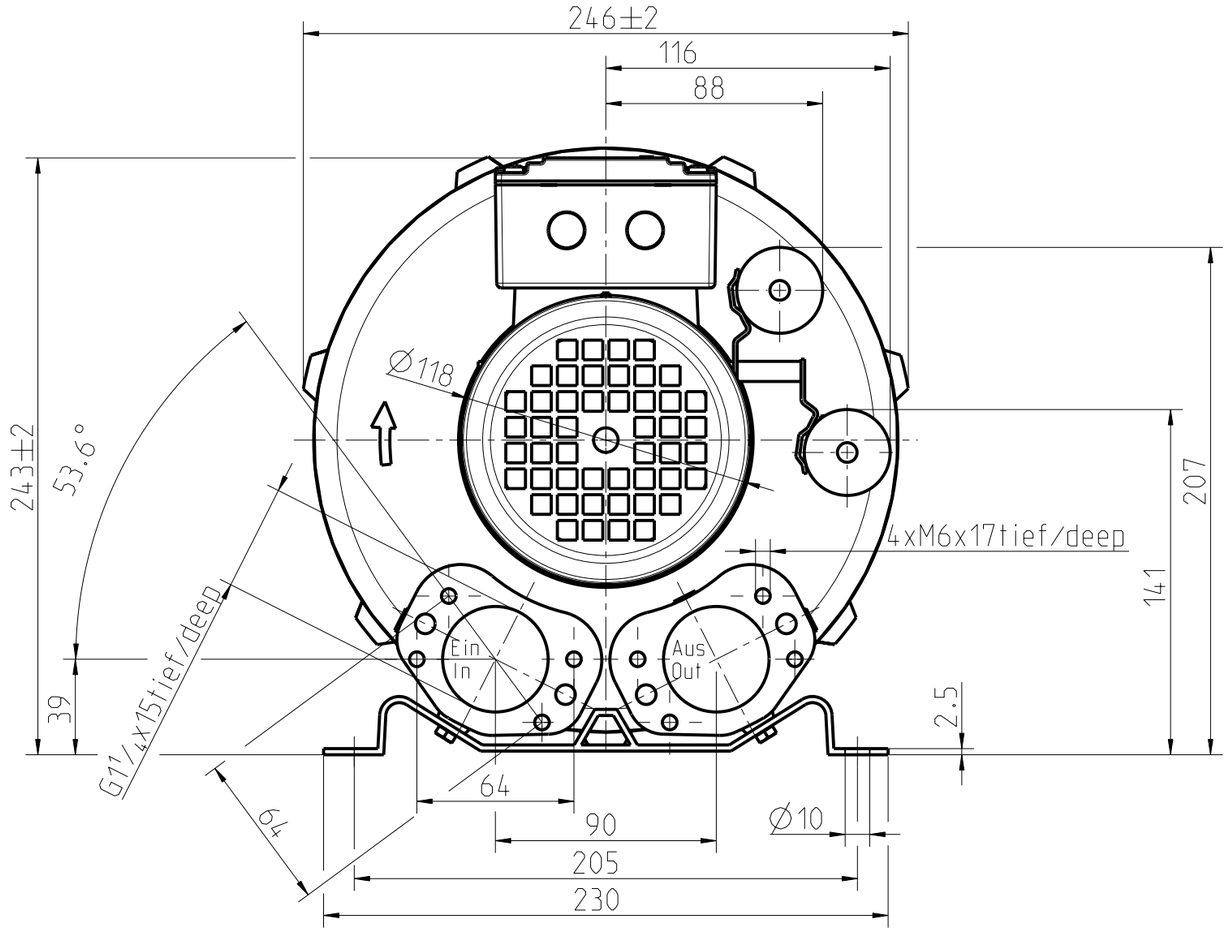

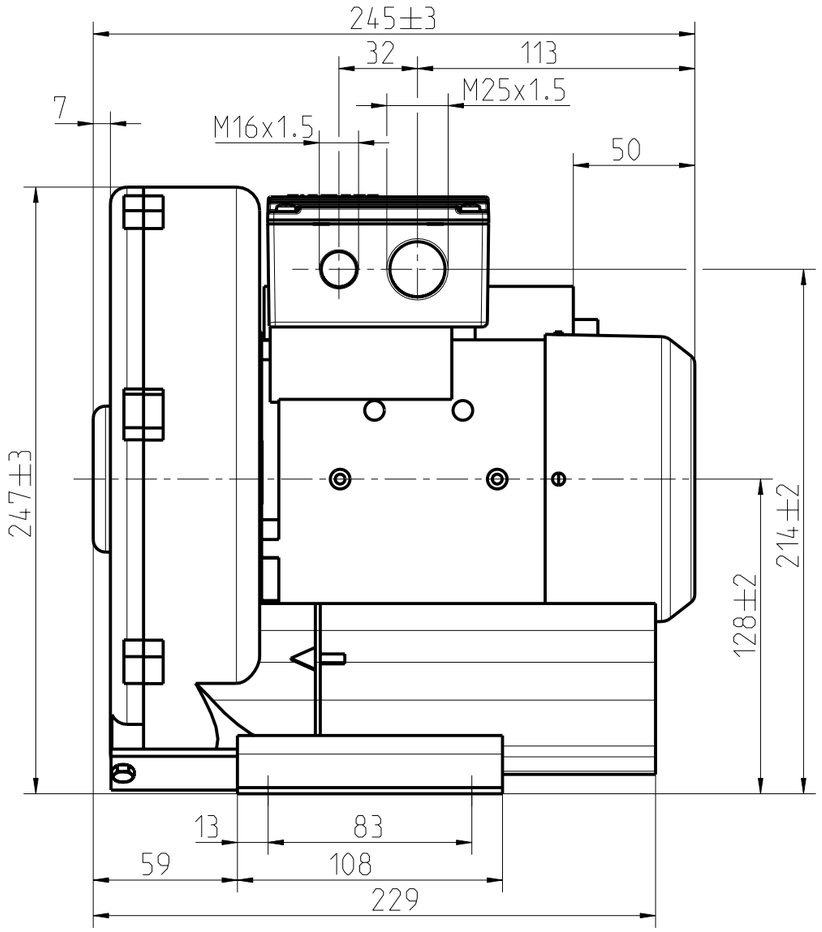

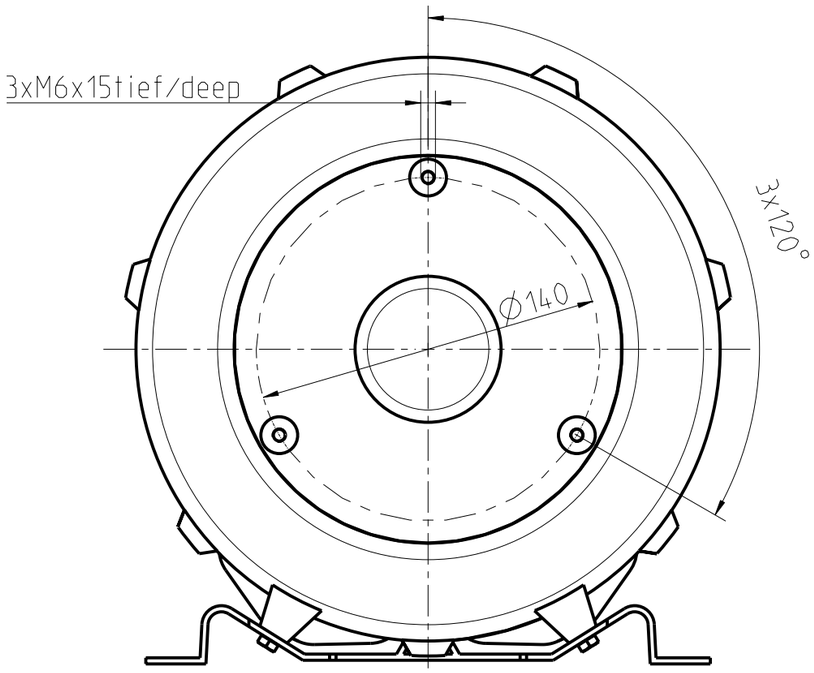

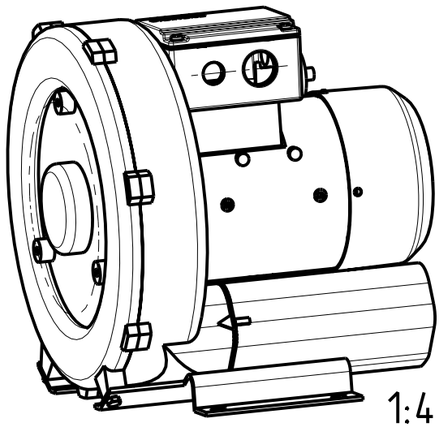

Alle nicht tolerierten Maße ±1
All not tolerate dimensions ±1

Pro/ENGINEER	Allgemeintoleranzen/general tolerances: Entgraten/deburring:		Maßstab/scale: 2:5	Einheit/unit: mm	Masse/mass: ca. 9 kg
			Werkstoff/material Halbzeug/semi-finished part		
			Modell-;Sach-Nr./model-;item-No.		
a Firmenlogo geänd. 22.10.02 Gs/Hö	Datum/date: 25.04.2000		Maßblatt		
	Name/name: Fenn		Einphasen mit Klemmkasten 90x90		Format: A3
	Verantw./respons.: Katzenberger		Dimension sheet		
	Abt./dept.: A&D PU E 23		single-phase with terminal box 90x90		Blatt/sheet No. 1
Index/index Mitteilung/information Datum/date Bearb.:Verantw./name; respons.	nash_elmo		2BH1300-7A.0.		von/total sheets 2
Ersatz für / replacement for:	Version/version:		510_31102_03_000	a	

Weitergabe sowie Vervielfaeltigung dieser Unterlage, Verwertung und Mitteilung ihres Inhalts nicht gestattet soweit nicht ausdrueklich zugestanden. Zuwiderhandlungen verpflichten zu Schadenersatz. Alle Rechte vorbehalten, insbesondere fuer den Fall der Patentierung oder GM-Eintragung

elmo GmbH-A3-01/2002