The reproduction, transmission or use of this document or its contents is not permitted without express written authority. Offenders will be liable for damages. All rights, including rights created by patent or registration of a utility model or design, are reserved.

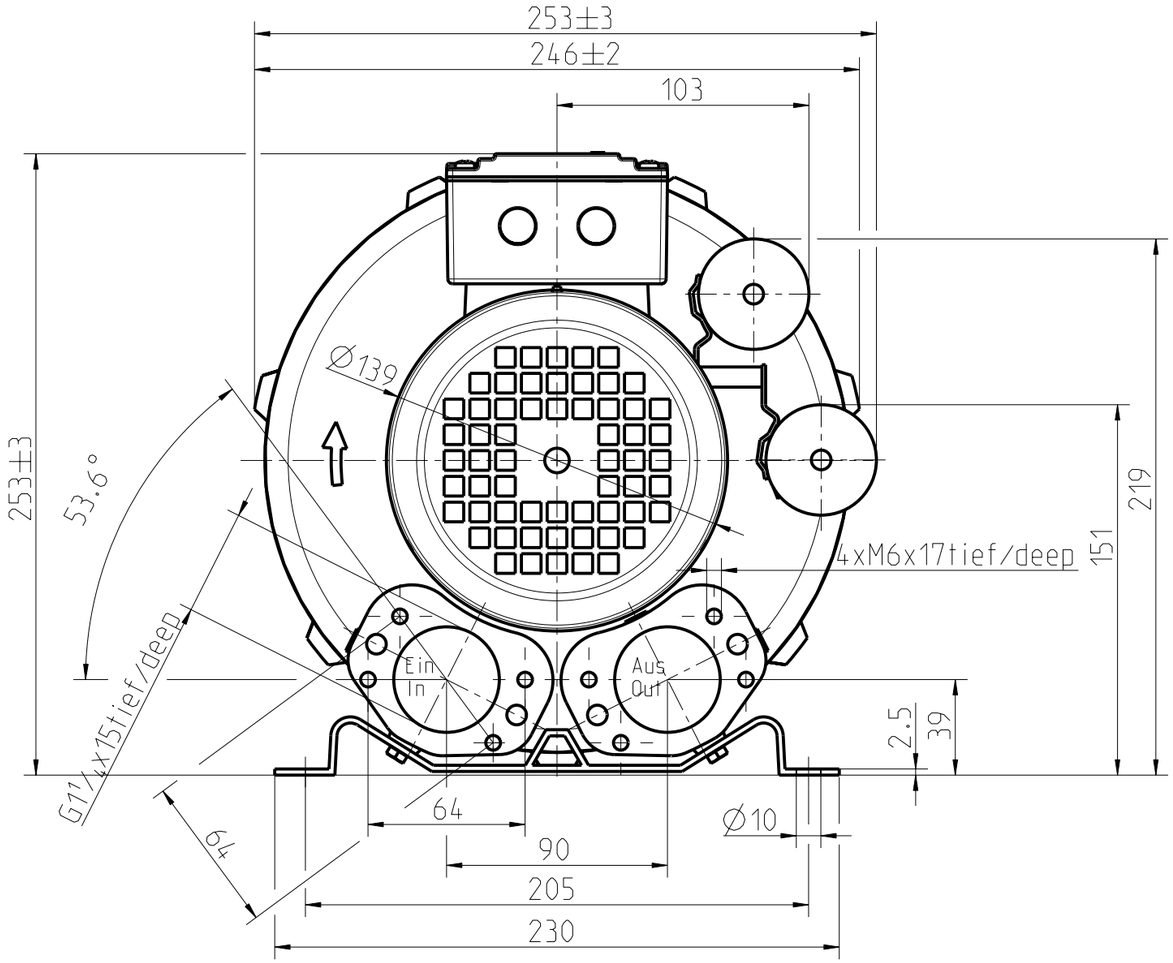

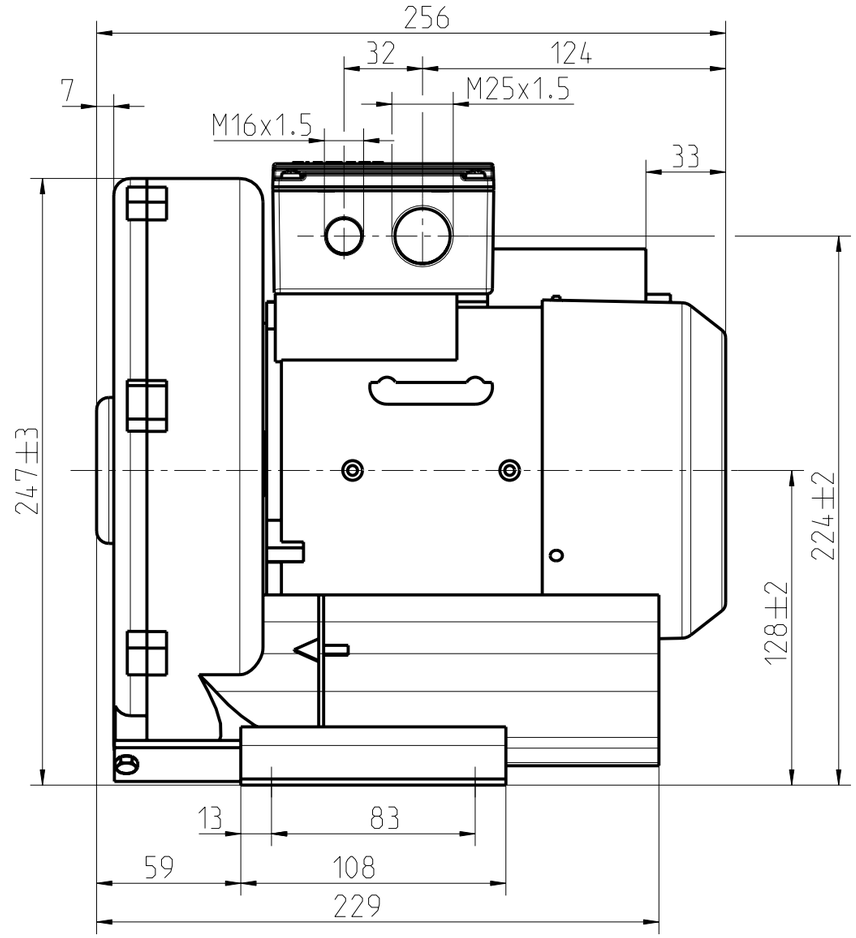

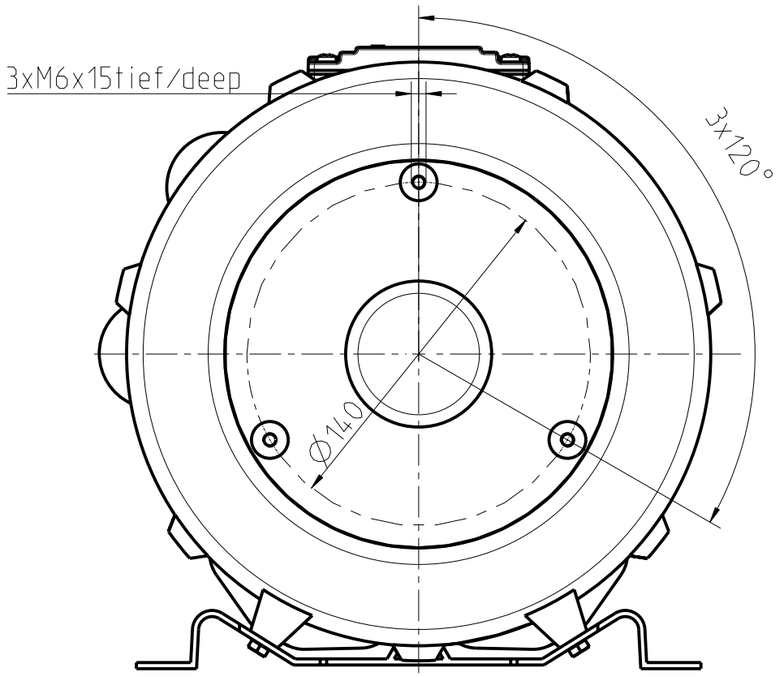

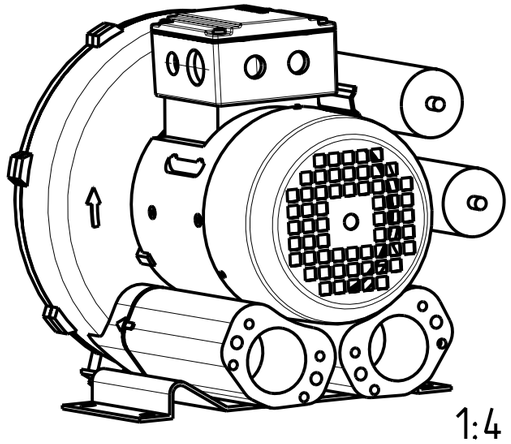

Alle nicht tolerierten Maße ±1
All not tolerate dimensions ±1

1:4

Weitergabe sowie Vervielfältigung dieser Unterlage, Verwertung und Mitteilung ihres Inhalts nicht gestattet soweit nicht ausdrücklich zugestanden. Zuwiderhandlungen verpflichten zu Schadensersatz. Alle Rechte vorbehalten, insbesondere für den Fall der Patenterteilung oder GM-Eintragung

Pro/ENGINEER

Allgemeintoleranzen/general tolerances:
Entgraten/deburring:

Maßstab/scale: 2:5 | Einheit/unit: mm | Masse/mass: ca. 9 kg

Werkstoff/material
Halbzeug/semi-finished part

Modell-;Sach-Nr./model-;item-No.

Index/ index	Mitteilung/ information	Datum/ date	Bearb.;Verantw./ name; respons.
a	Firmenlogo geänd.	22.10.02	Gs/Hö

Datum/ date: 26.04.2000
Name/ name: Fenn
Verantw./ respons.: Katzenberger
Abt./ dept.: A&D PU E 23

nash_elmo

Maßblatt

Einphasen mit Klemmkasten 90x90

Dimension sheet

single-phase with terminal box 90x90

2BH1300-7A.2.

Format: A3

Blatt/ sheet No. 1

von/ total sheets 2

Ersatz für / replacement for:

Version/version: 510_31103_08_000 a

elmo GmbH-A3-07/2002