The reproduction, transmission or use of this document or its contents is not permitted without express written authority. Offenders will be liable for damages. All rights, including rights created by patent or registration of a utility model or design, are reserved.

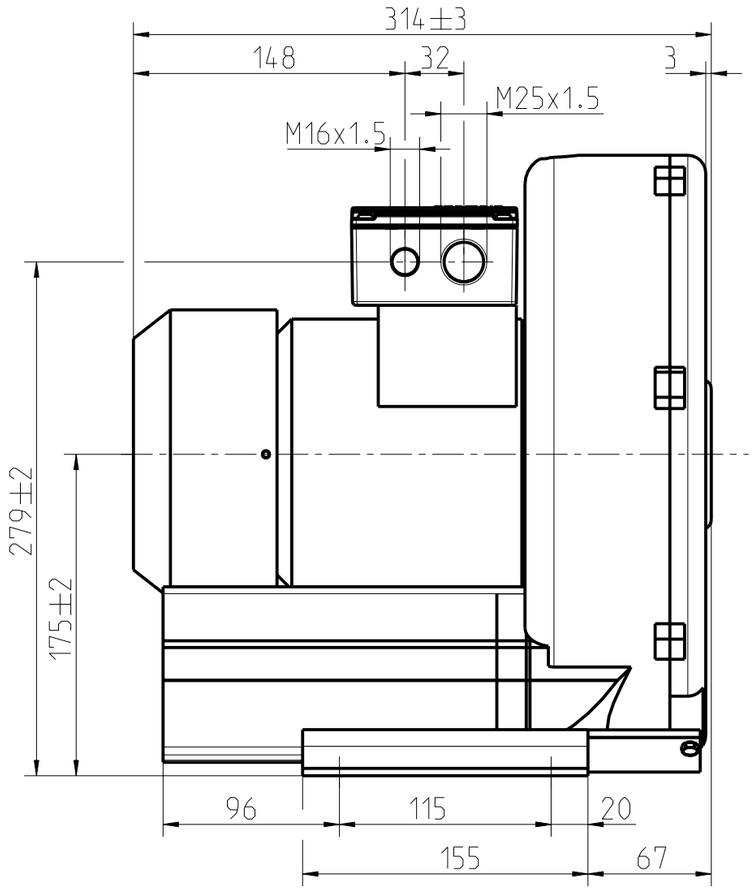

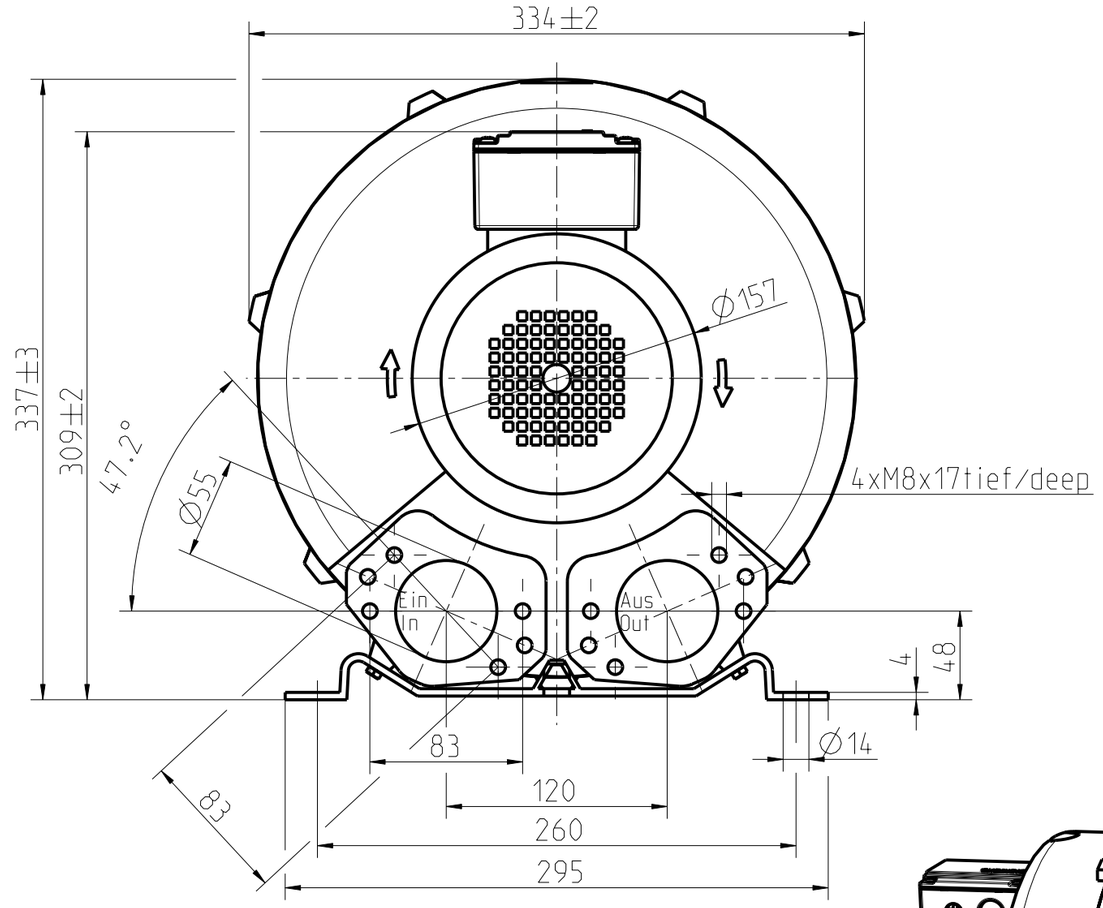

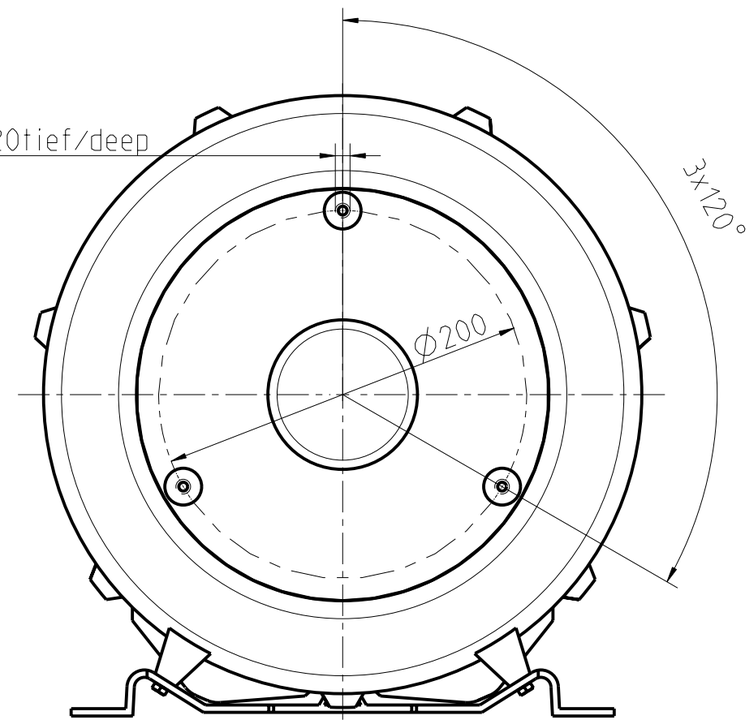

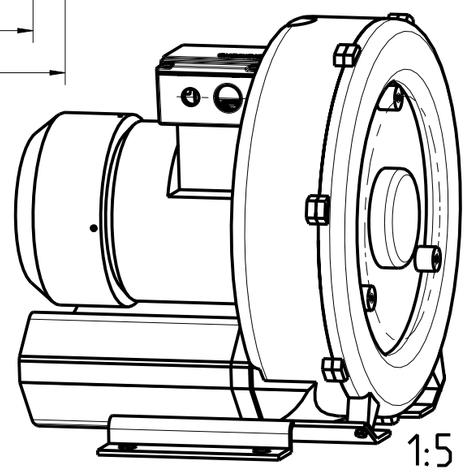

Alle nicht tolerierten Maße ±1
All not tolerate dimensions ±1

Weitergabe sowie Vervielfaeltigung dieser Unterlage, Verwertung und Mitteilung ihres Inhalts nicht gestattet, soweit nicht ausdrueklich zugestanden. Zuwiderhandlungen verpflichten zu Schadenersatz. Alle Rechte vorbehalten, insbesondere fuer den Fall der Patentierung oder GM-Eintragung

Pro/ENGINEER	Allgemeintoleranzen/general tolerances: Entgraten/deburring:	Maßstab/scale: 3:10	Einheit/unit: mm	Masse/mass: ca. 18 kg
		Werkstoff/material Halbzeug/semi-finished part		
		Modell-;Sach-Nr./model-;item-No.		

a Firmenlogo geänd. 24.10.02 Gs/Hä	Datum/date: 30.11.1999	Maßblatt		
	Name/name: Fenn	Drehstrom mit Klemmkasten 90x90		Format: A3
	Verantw./respons.: Dittmar	Dimension sheet		
	Abt./dept.: A&D PU S GT1	three-phase with terminal box 90x90		Blatt/sheet No. 1
Index/index Mitteilung/information Datum/date Bearb.;Verantw./name; respons.	nash_elmo	2BH1500-7A.0.		von/total sheets 2
Ersatz für / replacement for:	Version/version:	510_31107_05_000	a	

elmo GmbH-A3-07/2002