The reproduction, transmission or use of this document or its contents is not permitted without express written authority. Offenders will be liable for damages. All rights, including rights created by patent or registration of a utility model or design, are reserved.

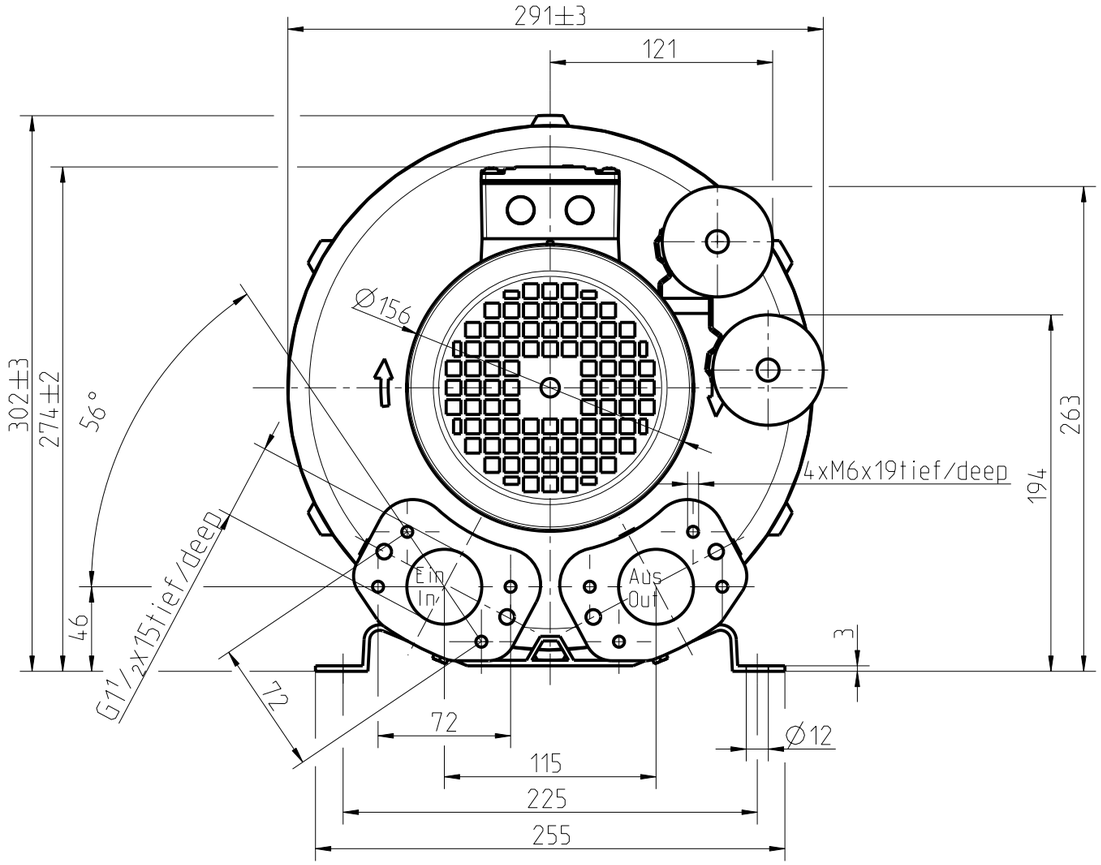

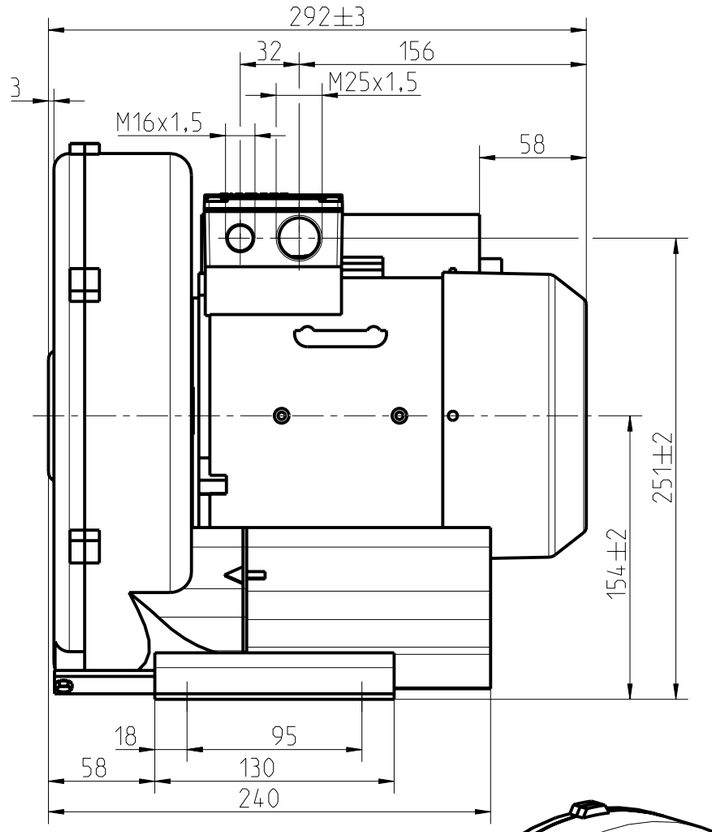

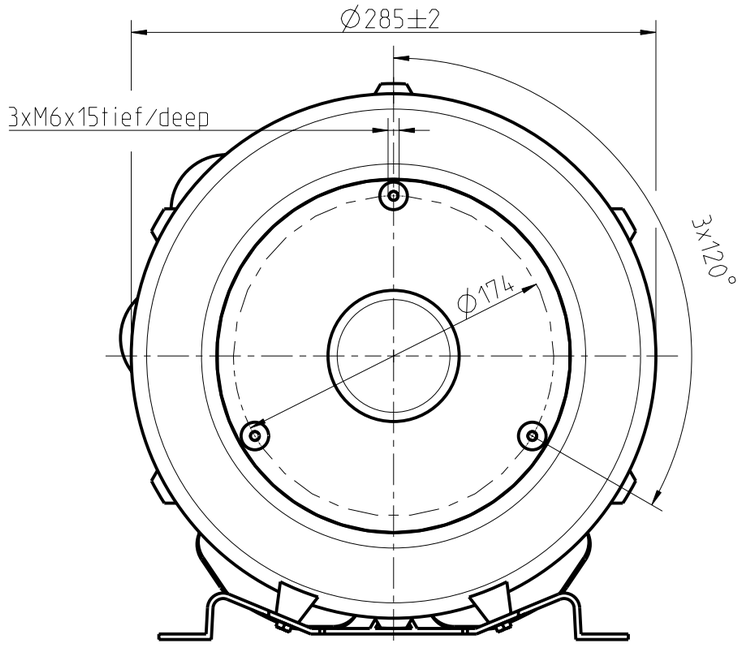

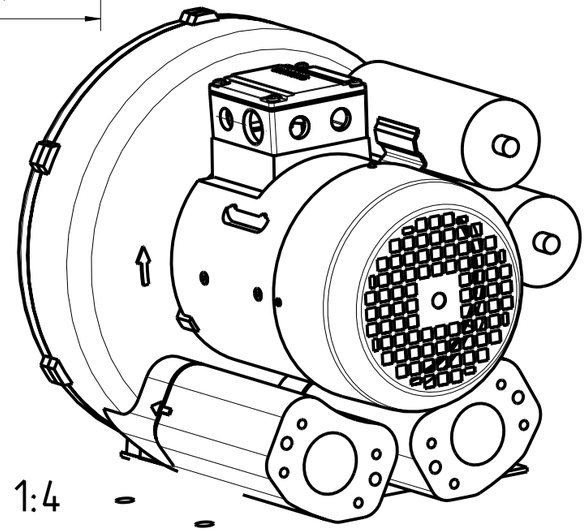

Alle nicht tolerierten Maße ±1
All not tolerate dimensions ±1

1:4

a Firmenlogo geänd. 22.10.02 Gs/Hä	Pro/ENGINEER	Allgemeintoleranzen/general tolerances: Entgraten/deburring:	Maßstab/scale: 3:10 · Einheit/unit: mm · Masse/mass: ca. 14 kg
			Werkstoff/material Halbzeug/semi-finished part
			Modell-;Sach-Nr./model-;item-No.
	Datum/date: 26.04.2000		**Maßblatt**
	Name/name: Fenn		Einphasen mit Standardklemmkasten
	Verantw./respons.: Katzenberger		**Dimension sheet**
	Abt./dept.: A&D PU E 23		single-phase with standard terminal box
Index/index · Mitteilung/information · Datum/date · Bearb.;Verantw./name; respons.	**nash_elmo**		2BH1400-7A.1.
Ersatz für / replacement for:		Version/version:	510_31105_02_000 a

Format: A3

Blatt/sheet No. 1 von/total sheets 2

elmo GmbH-A3-07/2002

Weitergabe sowie Vervielfältigung dieser Unterlage, Verwertung und Mitteilung ihres Inhalts nicht gestattet, soweit nicht ausdrücklich zugestanden. Zuwiderhandlungen verpflichten zu Schadenersatz. Alle Rechte vorbehalten, insbesondere für den Fall der Patenterteilung oder GM-Eintragung