The reproduction, transmission or use of this document or its contents is not permitted without express written authority. Offenders will be liable for damages. All rights, including rights created by patent or registration of a utility model or design, are reserved.

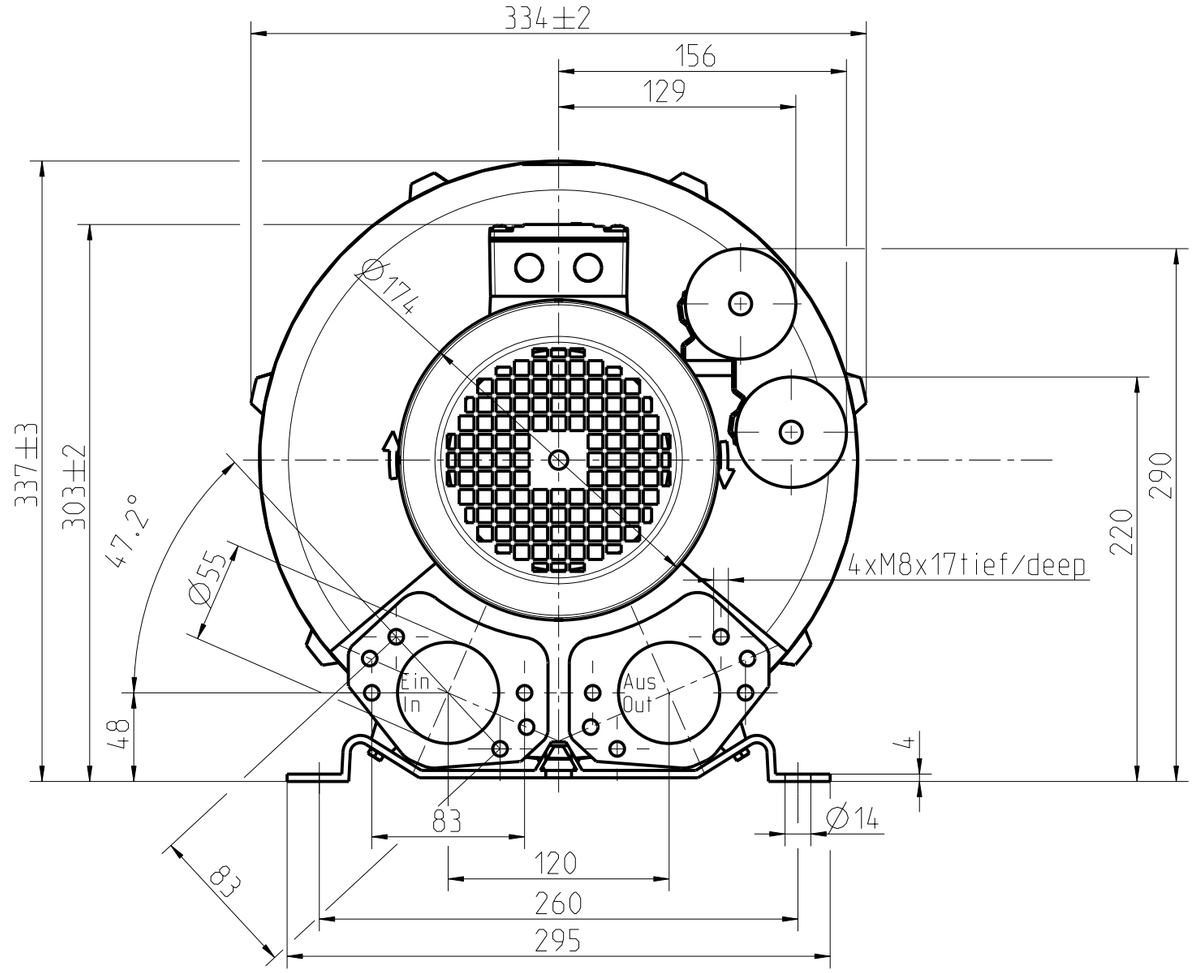

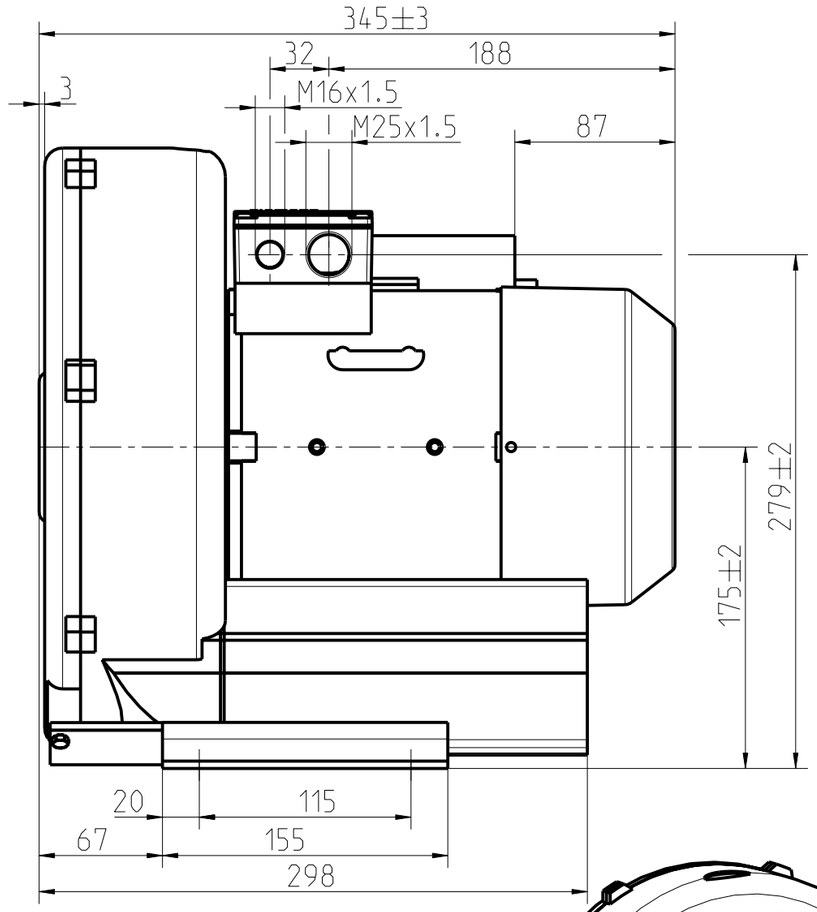

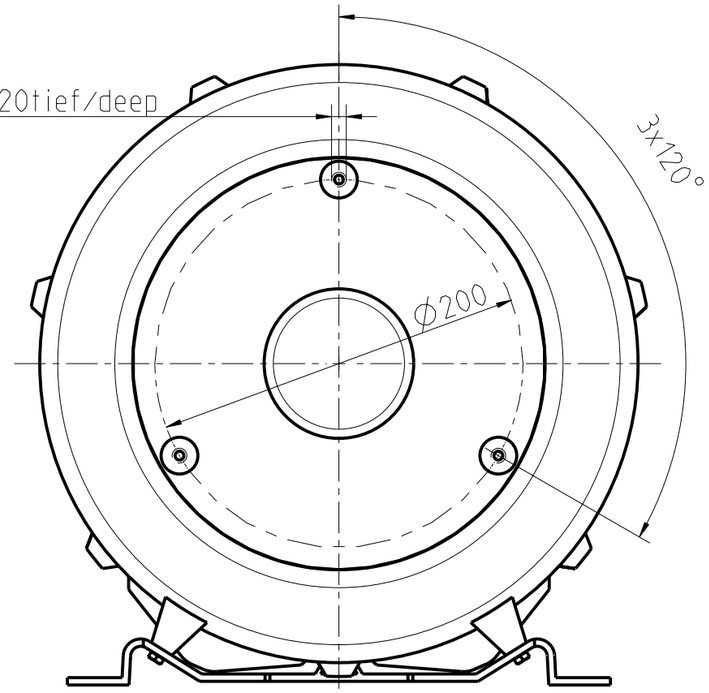

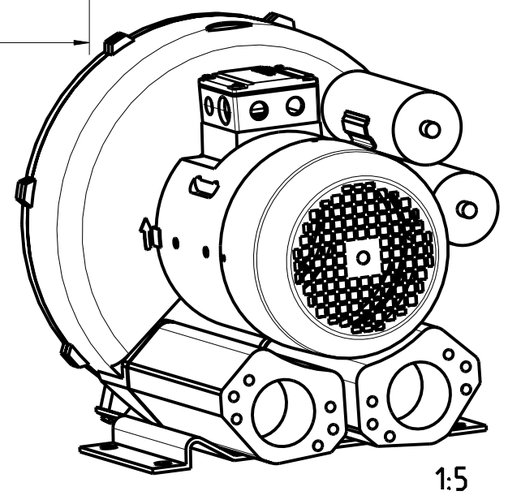

1:5

Alle nicht tolerierten Maße ±1
All not tolerate dimensions ±1

Weitergabe sowie Vervielfaeltigung dieser Unterlage, Verwertung und Mitteilung ihres Inhalts nicht gestattet soweit nicht ausdrueklich zugestanden. Zuwiderhandlungen verpflichten zu Schadenersatz. Alle Rechte vorbehalten, insbesondere fuer den Fall der Patentierung oder GM-Eintragung

	Pro/ENGINEER	Allgemeintoleranzen/general tolerances: Entgraten/deburring:	Maßstab/scale: 3:10	Einheit/unit: mm	Masse/mass: ca. 21 kg
			Werkstoff/material Halbzeug/semi-finished part		
			Modell-;Sach-Nr./model-;item-No.		
a Firmenlogo geänd. 24.10.02 Gs/Hä		Datum/date: 27.04.2000	**Maßblatt**		
		Name/name: Fenn	Einphasen mit Standardklemmkasten		Format: A3
		Verantw./respons.: Katzenberger	**Dimension sheet**		
		Abt./dept.: A&D PU E 23	single-phase with standard terminal box		Blatt/sheet No.
Index/index	Mitteilung/information	Datum/date	Bearb.;Verantw./name; respons.	**nash_elmo**	2BH1590-7A.2.	1
Ersatz für / replacement for:			Version/version:	510_31108_11_000 a	von/total sheets 2

elmo GmbH-A3-01/2002