The reproduction, transmission or use of this document or its contents is not permitted without express written authority. Offenders will be liable for damages. All rights, including rights created by patent or registration of a utility model or design, are reserved.

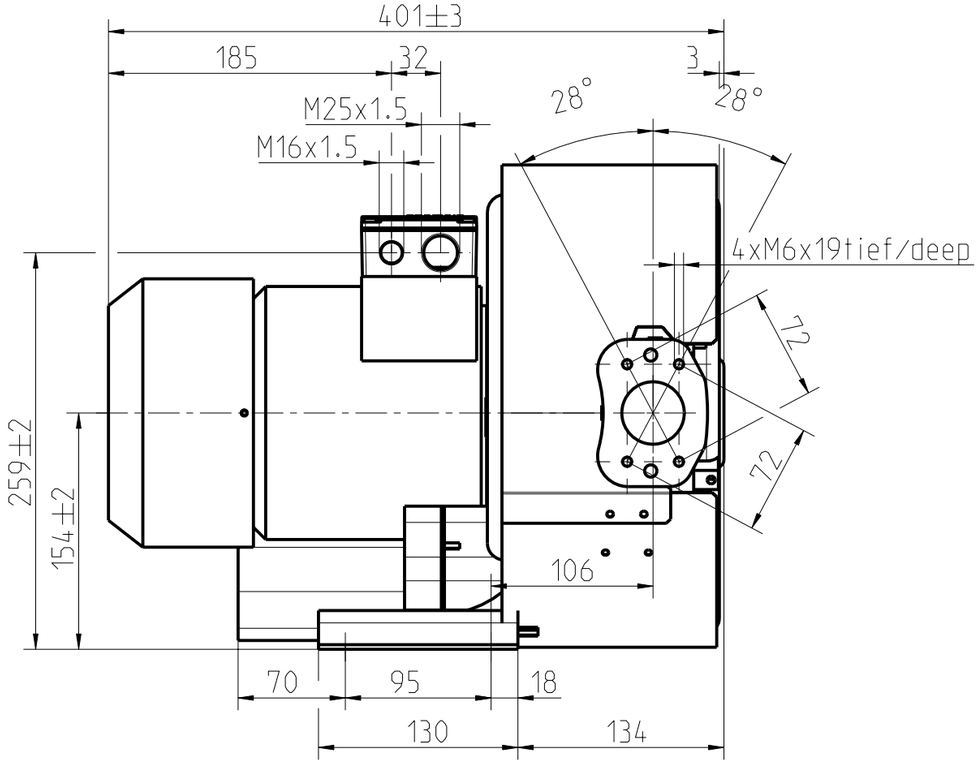

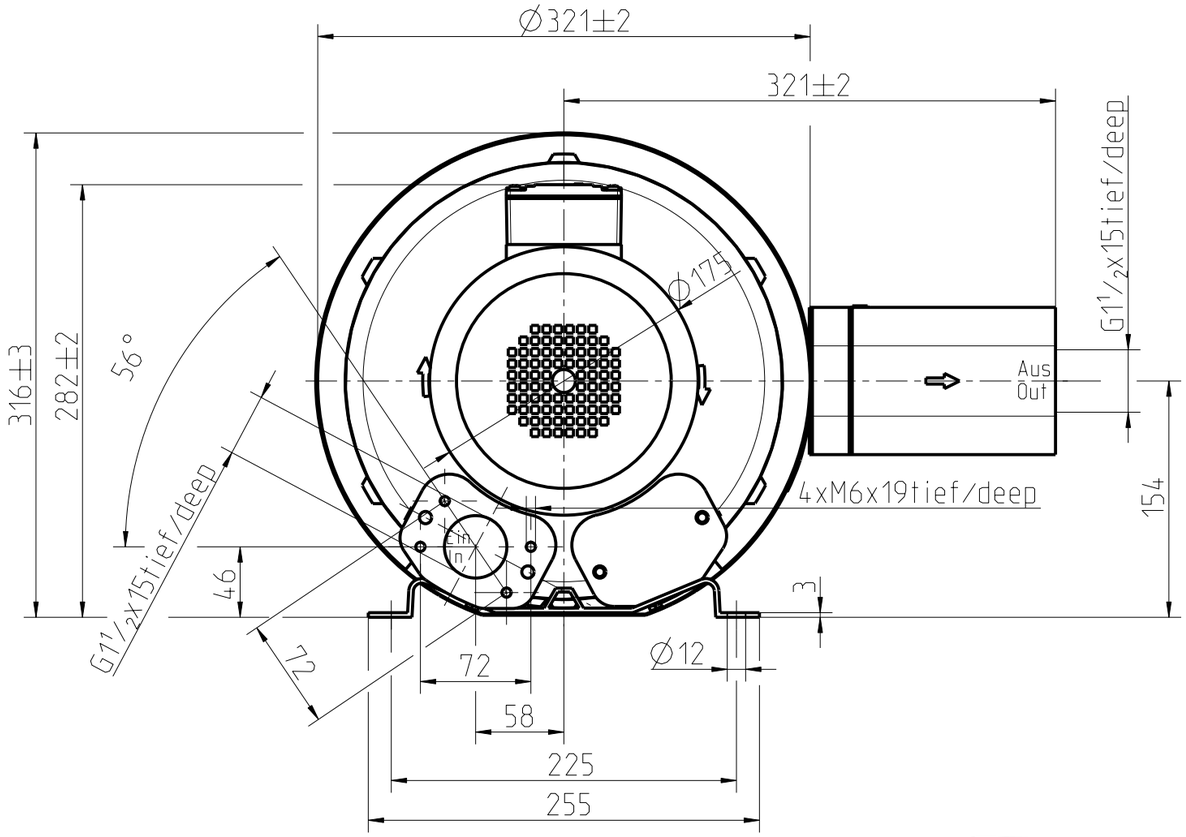

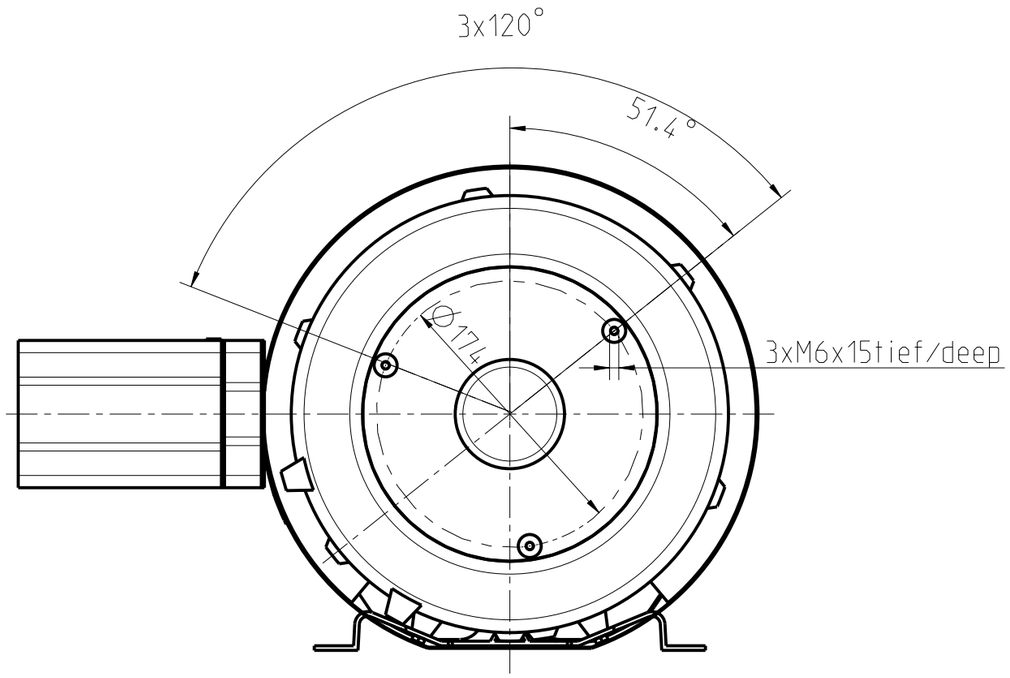

Alle nicht tolerierten Maße ±1
All not tolerate dimensions ±1

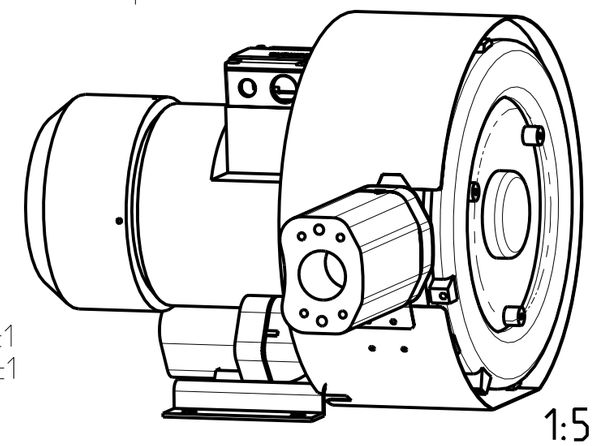

1:5

	Pro/ENGINEER	Allgemeintoleranzen/general tolerances: Entgraten/deburring:	Maßstab/scale: 1:4	Einheit/unit: mm	Masse/mass: ca. 24 kg
			Werkstoff/material Halbzeug/semi-finished part Modell-;Sach-Nr./model-;item-No.		
a Firmenlogo geänd. 24.10.02 Gs/Hä		Datum/date: 01.12.1999	Maßblatt		
		Name/name: Fenn	Drehstrom mit Standardklemmkasten		
		Verantw./respons.: Dittmar			Format: A3
		Abt./dept.: A&D PU S GT1	Dimension sheet		
			three-phase with standard terminal box		Blatt/sheet No. 1
Index/index	Mitteilung/information	Datum/date	Bearb.;Verantw./name; respons.	nash_elmo	2BH1410-7H.3.	von/total sheets 2
Ersatz für / replacement for:			Version/version:		510_31106_21_000 a

Weitergabe sowie Vervielfaeltigung dieser Unterlage, Verwertung und Mitteilung ihres Inhalts nicht gestattet soweit nicht ausdrueklich zugestanden. Zuwiderhandlungen verpflichten zu Schadenersatz. Alle Rechte vorbehalten, insbesondere fuer den Fall der Patentierung oder GM-Eintragung

elmo GmbH-A3-01/2002